Техническое описание AF24 (-S)

Электропривод для управления воздушными заслонками, выполняющими охранные функции в системах вентиляции и кондиционирования воздуха зданий (например защита от замораживания)

- **Для управления воздушными заслонками площадью приблиз. до 3,0 м²**
- **Крутящий момент 15 Нм**
- **Номинальное напряжение 24 В~/=**
- **Управление: открыто/закрыто**
- **Встроенные вспомогательные переключатели (для AF24-S)**

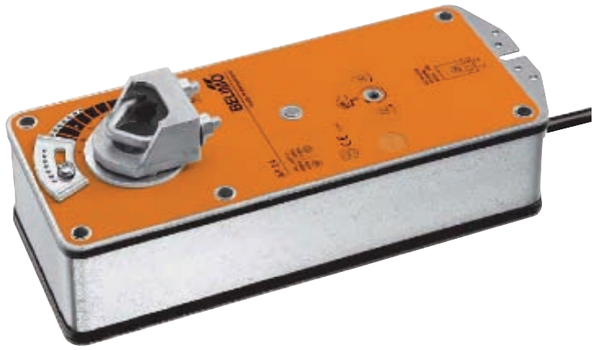

Технические данные

Электрические параметры	Номинальное напряжение		24 В~/= 50/60 Гц
	Диапазон номинального напряжения		19,2...28,8 В~ 21,6...26,4 В=
	Расчетная мощность		10 ВА
	Потребляемая мощность:	во время вращения	5 Вт
		в состоянии покоя	1,5 Вт
	Соединение:		Кабель:
		питание	1 м, 2 x 0,75 мм²
		вспомогательный переключатель	1 м, 6 x 0,75 мм² (для AF24-S)
	Вспомогательные переключатели (AF24-S) - точка переключения		2 однополюсных с двойным переключением 6 (3) A, 250 В~ (двойная изоляция) стационарная 5%, настраиваемая 26...89%
Функциональные данные	Крутящий момент:		15 Нм
	Направление вращения		Выбирается установкой L/R
	Угол поворота		Макс. 95°∢, (настраивается 26 ...95%∢ с помощью механического упора)
	Время поворота:	двигатель	≈ 150 с
		пружина	≈ 16 с
	Индикация положения		Механическая
	Уровень шума:	двигатель	Макс. 45 дБ
		пружина	≈ 62 дБ
Безопасность	Класс защиты		III (для низких напряжений)
	Степень защиты корпуса		IP54
	Температура окружающей среды		–30° ... +50 °C
	Температура хранения		–40° ... +80 °C
	Техническое обслуживание		Не требуется
Размеры / вес	Размеры		См. «Размеры» на с. 56
	Вес		≈ 3000г

Замечания по безопасности

- **Не разрешается применение электропривода в областях, выходящие за рамки указанные в спецификации, особенно для применения на воздушных суднах.**
- **Устройство может быть вскрыто только на заводе-изготовителе. Оно не содержит частей, которые могут быть переустановлены или отремонтированы эксплуатационными службами.**
- **Кабель не может быть отсоединен от устройства.**
- **При расчете крутящего момента необходимо учитывать данные изготовителя заслонки (площадь поперечного сечения, конструкцию, объект установки), а также условия воздушного потока.**
- **Устройство содержит электрические и электронные компоненты, в связи с чем недопустима утилизация вместе с бытовыми отходами. Необходимо соблюдать все действующие правила и инструкции, относящиеся к данной конкретной местности.**

Особенности изделия

Принцип действия При перемещении привода в нормальное рабочее положение взводится возвратная пружина. При прекращении подачи питания Энергия, запасенная в пружине, возвращает заслонку в охранное положение.

Простая установка Простая установка непосредственно на вал заслонки при помощи универсального захвата, снабжается фиксатором, предотвращающим вращение корпуса электропривода.

Высокая функциональная надежность Электропривод защищен от перегрузки, не требует конечных выключателей и останавливается автоматически при достижении конечных положений.

Гибкая система сигнализации Гибкая система сигнализации со стационарным вспомогательным переключателем 5% и настраиваемым вспомогательным переключателем 26...89% ∢ (только для AF24-S).

Примечание Возможна модель без ручного взвода пружины AFR24 (-S).

Электрическое подключение

Схема электрических соединений

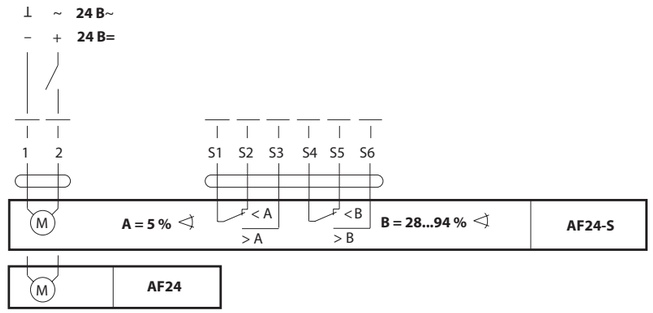

Примечание

- Подключение через изолированный трансформатор
- Возможно параллельное подключение других электроприводов с учетом мощностей
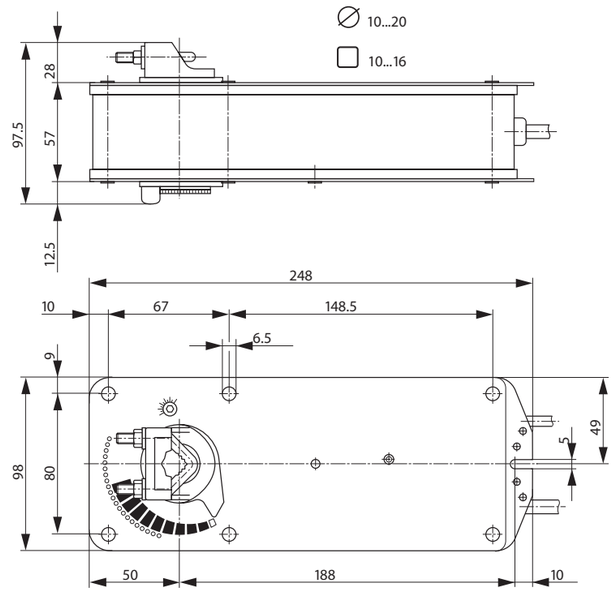
Габаритные размеры, мм