Датчики температуры накладные

TSw-03

Применение

Накладные датчики температуры используются для измерения температуры поверхности твердых тел, например трубопроводов в системах отопления, вентиляции и кондиционирования.

Основные технические данные

Тип	*Тип чувствительн ого элемента*	*Материал корпуса*	*Диапазон измериний*	*Вес*
TSw-03	PT1000 (DIN EN 60751, класс B)	Высококачеств енная сталь 1.4571, V4A Дюраль Д16Т	-30..+80°C (PVC); -30..+150°C (SiHF)	0,16 кг

- Тип подключения: по двухпроводной схеме (опционально – трех или четырехпроводная)
- Присоединительный кабель: 1,2 м (опционально другие длины)
- Сопротивление изоляции: ≥100 Мом, при 20°C (500 В постоянного тока)
- Класс защиты: III (соответствует EN 60730)
- Степень защиты: IP 54 (IEC 529)

Устройство и принцип работы

Принцип действия основан на свойстве платины изменять электрическое сопротивление в зависимости от температуры. Изменение сопротивления регистрируется вторичным прибором, в измерительную схему которого включен термопреобразователь сопротивления.

Измерительным узлом является чувствительный элемент, представляющий собой плоскую керамическую пластину с нанесенным на нее резистивным слоем.

Изготовитель оставляет за собой право вносить изменения в конструкцию прибора, не ухудшающие его параметры, без отражения этих изменений в паспорте.

Правила монтажа и эксплуатации

Монтаж термопреобразователя на трубопроводе осуществляется при помощи стяжной ленты входящей в комплект поставки.

Монтаж термопреобразователя следует выполнять в обесточенном состоянии. Подключение должно осуществляться исключительно к безопасно малому напряжению. Повреждения приборов полученные в следствии несоблюдения перечисленных выше требований не подлежат устранению по гарантии.

В целях предотвращения повреждений и неисправностей предпочтительно применение экранированных кабелей. Необходимо избегать параллельной прокладки с токоведущими кабелями. Соблюдайте предписания техники электрической безопасности! Установка приборов должна производится только квалифицированным персоналом

ВНИМАНИЕ! Измерительный ток вследствие саморазогрева оказывает влияние на точность измерений термопреобразователя сопротивления и поэтому не должен превышать 0,1…0,3 мА

Принадлежности для монтажа

Для крепления на трубопроводы 13-92мм, в качестве принадлежностей используется стяжная лента длиной 300мм (содержится в комплекте поставки) из нержавеющей стали с замком из оцинкованной стали.

Правила хранения и транспортирования

Термопреобразователь сопротивления в упаковке предприятия изготовителя должны храниться в закрытом помещении при температуре воздуха (-50…+50 С) и относительной влажности до 98% (без конденсации влаги). Воздух в помещении не должен иметь посторонних примесей ,вызывающих коррозию деталей термопреобразователя сопротивления.

Датчик температуры в упаковке транспортируется всеми видами крытого транспорта.

Габаритные и присоединительные размеры

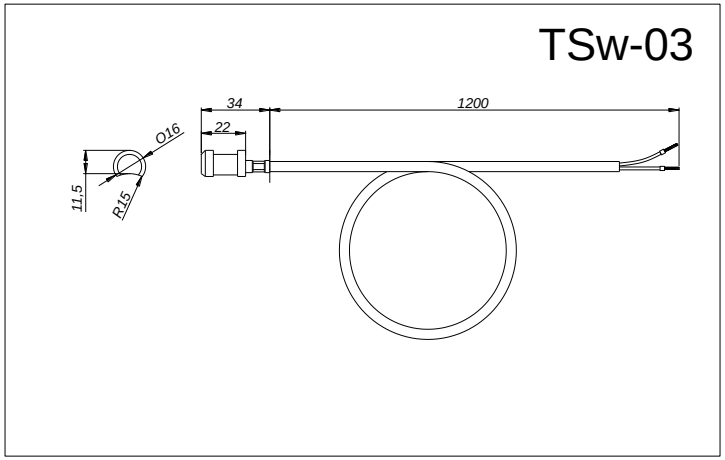

Схема подключения

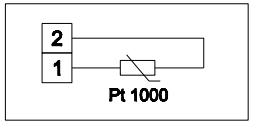

Гарантии изготовителя

Изготовитель гарантирует работоспособность ТС при соблюдении потребителем условий транспортирования, хранения, монтажа и эксплуатации.

Гарантийный срок эксплуатации – 24 месяца.

Гарантия не распространяется на изделия с признаками механических повреждений. При отсутствии отметки о дате продажи, гарантийный срок исчисляется с момента изготовления.

49008 Украина Днепропетровск
ул. Рабочая 152/239
тел./факс: (056) 374-39-77
тел./факс: (0562) 31-18-09
www. ecocontrol.com.ua
office@ecocontrol.com.ua